Abrigo do cais

ASSA ABLOY DS6070R

ASSA ABLOY
Entrance Systems

Experience a safer
and more open world

Abrigo de cais insuflável

A indústria alimentar coloca elevadas exigências na vedação do cais de carga para manter a cadeia de frio tão intacta quanto possível. O abrigo de cais deve oferecer uma proteção contínua contra as condições climatéricas ao longo de toda a operação de carga e descarga.
O abrigo é insuflado à volta do veículo estacionado junto ao cais, fornecendo assim uma vedação completa.
Os abrigos insufláveis ASSA ABLOY são adequados para um vasto conjunto de tamanhos de veículos e a respetiva capacidade de vedação supera largamente a vedação normalmente exigida pelos operadores.

A vedação superior do abrigo insuflável ASSA ABLOY DS6070R possui uma conceção e rolo – ativada automaticamente para veículos de altura baixa ou elevada. Além disso, segue todos os movimentos verticais do veículo ancorado, oferecendo continuamente uma elevada estanquecidade.

Na posição de descanso, o abrigo insuflável ASSA ABLOY DS6070R é completamente retraído por detrás das estruturas laterais, dando ao motorista do veículo a possibilidade de utilizar a totalidade da largura do cais de carga quando inverter a marcha em direção ao mesmo. Além disso, indicadores amarelos da linha frontal facilitam ainda mais a navegação em direção ao cais. Protetores estáveis contra colisões à altura da rampa previnem danos no abrigo.

Painéis laterais e superior isolados
O abrigo de cais insuflável é instalado numa construção de estrutura coberta por painéis isolados, conferindo efeitos de insuflamento adicionais. A conceção facilita a troca fácil e rápida de componentes, no caso de ser necessário.

Composição do material de elevada qualidade
Os airbags insufláveis laterais e superior são fabricados num material resistente a impactos com um núcleo forte e tecido. Não são inflamáveis, possuem uma cor estável e são extremamente resistentes aos impactos das condições atmosféricas – por outras palavras, um material muito adequado para um ótimo funcionamento em ambientes exigentes de cais de carga.

Dados técnicos

Altura nominal	4055, 4355, 4555 mm
Altura livre nominal	3600, 3900, 4100 mm
Largura nominal	3600 mm
Profundidade nominal	770 mm
Extensão da bolsa superior	2200 mm
Extensão da bolsa lateral	650 mm
Paredes e telhado	painel isolado, 42 mm
Cores padrão RAL	3000, 5010, 6005, 7016, 7021, 7024, 9002, 9006, 9007, 9010
Qualidade do tecido Cortina superior Bolsa posterior lateral Bolsa frontal lateral Proteção contra desgaste opcional	Poliéster revestido em PVC 650 g/m², espessura 0,6 mm 600 g/m², espessura 0,5 mm 2500 g/m², espessura 2 mm 3400 g/m², espessura 3 mm
Ventilador	230 V, monofásico, 50 Hz, 250 W nível de ruído: 65 dBA na posição de trabalho
Funções de	controlo de interruptor incluído outros controlos disponíveis opcionalmente
Intervalo de temperaturas	-30°C a +60°C

Dimensões

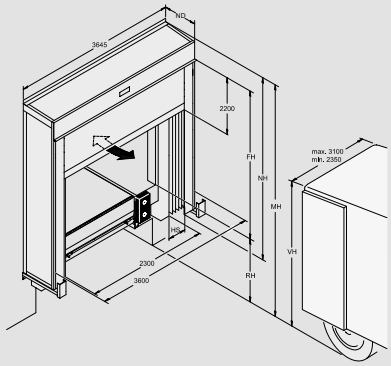

Abb.	Dimensão	Valor (mm)
NW	Largura nominal	3600
NH	Altura nominal	4055, 4355, 4555
FH	Altura livre acima do nível*	3600, 3900, 4100**
OP	Comprimento da cortina superior	2200
ND	Profundidade nominal	770
RH	Altura de carga/descarga	
MH	Altura da instalação	VH+800
VH	Altura do veículo	
* **	dependendo de MH (altura da instalação) tamanhos máximos	

Pontos de fixação

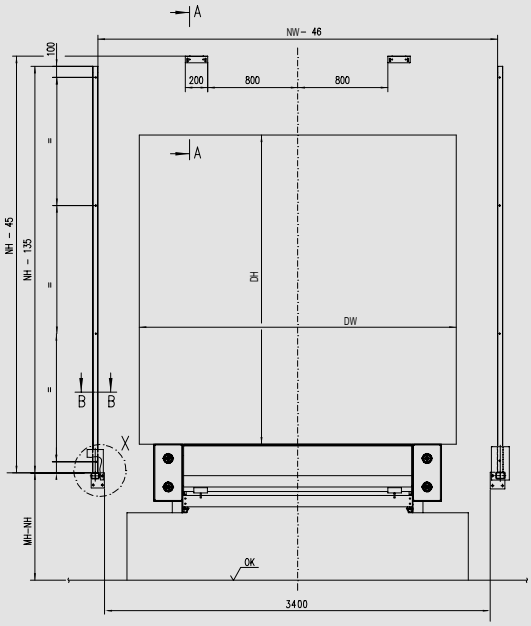

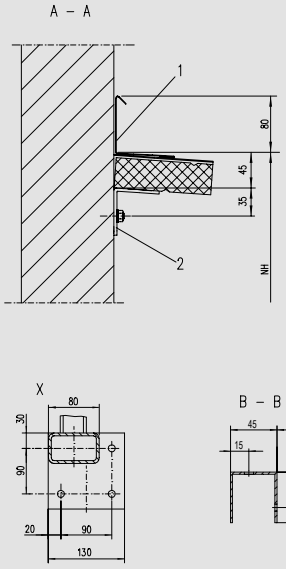

1	Perfil para montagem na parede*
2	Suporte de apoio*

* pertence à fixação da parede

Fixações à parede

Parede de betão

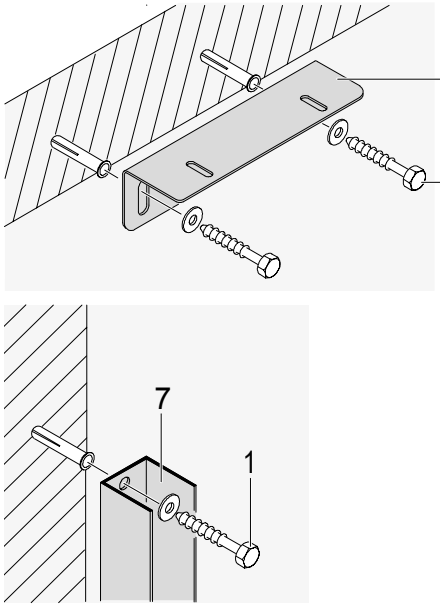

Parede com isolamento

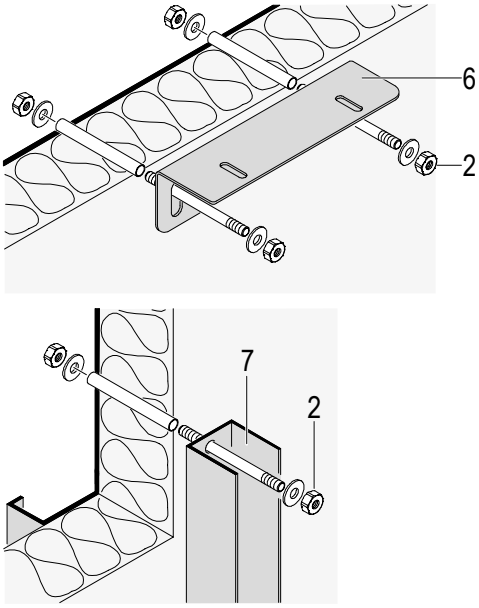

© ASSA ABLOY | PLDS6070R/pt-PT/2021-07 Dados técnicos sujeitos a alteração sem aviso prévio.