Personenschleuse

ASSA ABLOY SG400

Personenvereinzelung





Stärken Sie die Zutrittskontrolle Ihres Gebäudes mit einer sicheren und zugleich eleganten Personenschleuse.

Die schlanke Personenschleuse SG400 verbindet elegantes architektonisches Design mit modernster Sicherheit. Die SG400 verfügt über ein schlankes Gehäuse mit einer durchgehend geformten Oberblende für ein nahtloses Erscheinungsbild. Erhältlich in einer Auswahl hochwertiger eloxierter Farben oder in kompletter Edelstahloptik. Um die Personenschleuse noch stärker als Teil der Innenarchitektur zu positionieren, wurde eine Auswahl an hochwertigen Farben für die Pulverbeschichtung zusammengestellt

Die SG400 bietet hohen Durchsatz und zuverlässige Sicherheitsleistung. Integrierte LED-Anzeigen signalisieren, ob der Durchgang erlaubt oder verweigert wird und leiten Personen auf natürliche Weise in beide Richtungen durch den Eingang. Durch die nahtlose Integration in Zutrittskontrollsysteme gewährleistet sie einen sicheren, reibungslosen und intelligenten Personenfluss in modernen Gebäuden.

Die Personenschleuse kann zudem mit optionalen Ausschnitten in der oberen Abdeckung für bündig und aufgesetzt montierte Lesegeräte, Lesegerät-Halterungen, Ständer oder Standard- und maßgefertigte Pfosten an Ihre Zutrittskontrollanforderungen angepasst werden.

Die SG400 verfügt standardmäßig über schnell öffnende Flügel aus 10 mm starkem Sicherheitsglas. Dieses leistungsstarke System gewährleistet einen reibungslosen, schnellen Durchgang und erkennt sowie verhindert gleichzeitig effektiv unbefugten Zutritt – wodurch in jeder Umgebung ein gleichbleibendes und zuverlässiges Sicherheitsniveau gewährleistet wird.

Experience a safer and more open world

Technische Daten

Konstruktion	Stahl
Durchgangsbreite	650 / 915 / 1000 / 1200 mm
Gewicht	90 bis 195 kg
Spannungsversorgung	100 – 240 VAC, 50 / 60 Hz
Systemspannung	24 VDC
Betriebstemperatur	0 °C to +55 °C
IP-Schutzart	Gehäuse IP44
Mittlere Zyklenzahl zwischen Ausfällen (MCBF)	10 000 000
Mittlere Reparaturzeit (MTTR)	< 30 min.
Öffnungs- und Schließzeit	0.7 to 2.7 sec

Optionen und Zubehör

- Abdeckflügel aus Acryl, Polycarbonat, Lexan oder Verbundsicherheitsglas
- Pulverbeschichtete Stahlpaneele
- Grundplatte aus Edelstahl
- Karteneinzug
- Halterungen und Pfosten zur Integration von Zugangskontrollsystemen
- Ausfallsicherung / Notverriegelung
- Überkletterungssensor

Hoher Durchsatz
Die schlanke Personenschleuse SG400 bietet maximale Sicherheit selbst bei außergewöhnlich hohem Personendurchsatz. Die beleuchteten Hinweispiktogramme geben Mitarbeitern und Besuchern klare Anweisungen zum optimalen Weg, und die einstellbare Drehrichtungssteuerung sorgt für zusätzliche Flexibilität bei allen Zutrittskontrollsystemen für Gebäude.

Zuverlässigkeit und lange Lebensdauer
Unser zuverlässiges mechanisches System sorgt für maximale Stabilität und gewährleistet einen konstant geringen Wartungsaufwand, um eine hohe Lebensdauer zu ermöglichen.

Fortschrittliche Sicherheit
Mit unserem fortschrittlichen Erkennungssystem arbeiten Sensoren und sensorbasierte Algorithmen zusammen, um den Durchgang autorisierter Benutzer zu verfolgen und gleichzeitig unbefugte und/oder betrügerische Versuche zu kontrollieren. Dies bietet ein Höchstmaß an Sicherheit gegen unbefugtes Passieren wie z. B. Tailgating, Passieren in falscher Richtung usw. Optional sind höhere Schwenkflügel erhältlich, um den Sicherheitsstandard zusätzlich zu erhöhen.

Solche Versuche werden durch die schnell schließenden Schwenkflügel abgewehrt, während bei Vorfällen wie Zeitüberschreitungen beim Passieren des Durchgangs, Überklettern oder Unterkriechen der Einbruchalarm ausgelöst wird.

Der Notfall- und Stromausfallmodus öffnet im Notfall die Schwenkflügel (Fail-Safe-Modus). Bei einem Stromausfall werden bei der Personenschleuse sowohl der Mechanismus als auch die Schwenkflügel entriegelt, sodass sie sich frei bewegen können. Sobald der Notfallalarm aufhört und/oder die Stromversorgung wiederhergestellt ist, setzt sich die Personenschleuse automatisch zurück.

LED-Anzeigen
Die LED-Leuchten an der Personenschleuse zeigen den Betriebszustand in beiden Richtungen an.

Grün	Durchgang genehmigt
Rot	Kein Durchgang

Einstellungen

Betriebsmodus einstellbar für jede Durchgangsrichtung	Kontrolliert/Frei/ Verriegelt
Akustische Benachrichtigungen	Ein/Aus
Überschreitung der Freigabezeit	5, 10, 15, 20 Sek.
Anbindung Notfallsystem	Ein/Aus

Die SG400 ist in drei verschiedenen Gehäuselängen erhältlich: 1100 mm, 1400 mm und 1750 mm:

- **Center Glass Version**
  Längen 1400 mm, 1750 mm
- **Boxed Version**
  Längen 1100 mm, 1400 mm, 1750 mm

Oberflächenbehandlung

- Eloxiert
- Edelstahl
- Pulverbeschichtung: Wählen Sie zwischen RAL Classic oder einer Spezial-Pulverbeschichtung mit hochwertiger Oberflächenausführung.

Beide Modelle zeichnen sich durch dieselbe elegante Formensprache, hochwertige Verarbeitung und fortschrittliche Funktionalität aus, unterscheiden sich jedoch in ihrer Konfiguration.



SG400 Center Glass Stainless



SG400 Boxed Stainless Steel

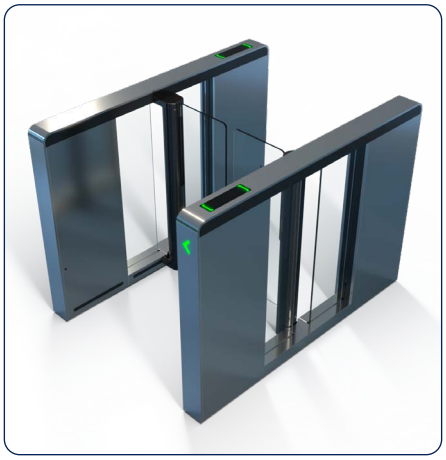

SG400 Center Glass Anodized

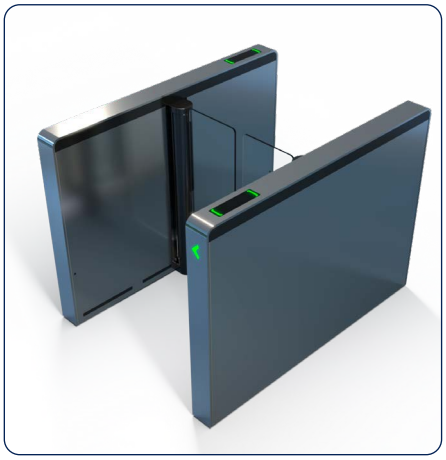

SG400 Boxed Anodized

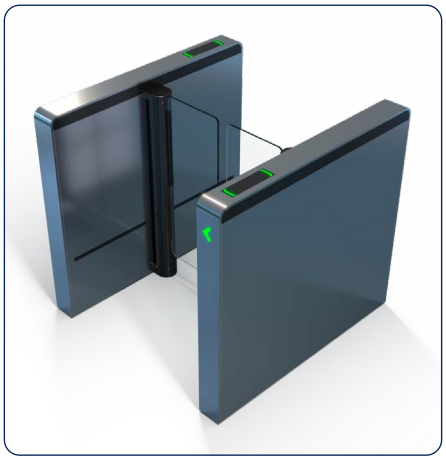

SG400 Boxed Anodized



SG400 Boxed Anodized

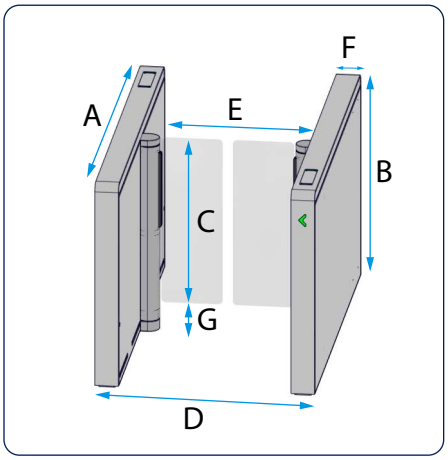

SG400 Boxed / Center Glass – 1750 mm Gesamtlänge

Gesamtlänge (A)	1750 mm
Gehäusehöhe (B)	1019 mm
Barriereflügelhöhe (C+G)	970 / 1200 / 1800 mm
Abstand zwischen Flügeln und fertigem Boden (G)	135 mm
Gesamtbreite(D)	1046 / 1311 / 1596 mm
Freie Durchgangsbreite (E)	650 / 915 / 1200 mm
Kabinettbreite (F)	112 mm
Abstand zwischen den Flügeln	50 mm
Gewicht	165 kg
Gewicht Center	195 kg
Sensor	24

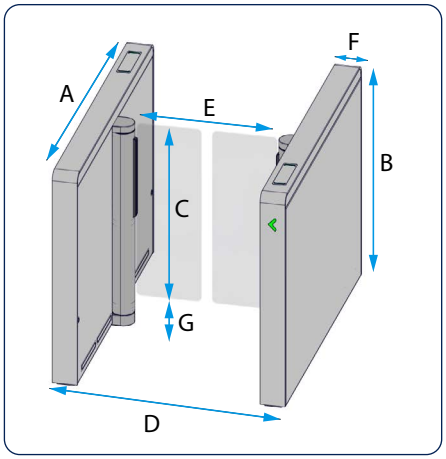

SG400 Boxed / Center Glass – 1400 mm Gesamtlänge

Gesamtlänge (A)	1400 mm
Gehäusehöhe (B)	1019 mm
Barriereflügelhöhe (C+G)	970 / 1200 / 1800 mm
Abstand zwischen Flügeln und fertigem Boden (G)	135 mm
Gesamtbreite(D)	1046 / 1311 / 1396 mm
Freie Durchgangsbreite (E)	650 / 915 / 1000 mm
Kabinettbreite (F)	112 mm
Abstand zwischen den Flügeln	50 mm
Gewicht	145 kg
Gewicht Center	175 kg
Sensor	16

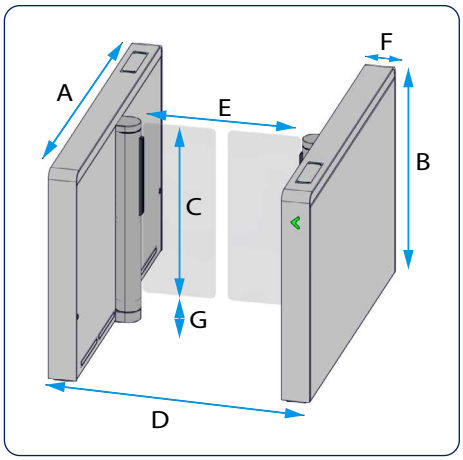

SG400 Boxed – 1100 mm Gesamtlänge

Gesamtlänge (A)	1100 mm
Gehäusehöhe (B)	1019 mm
Barriereflügelhöhe (C+G)	970 / 1200 / 1800 mm
Abstand zwischen Flügeln und fertigem Boden (G)	135 mm
Gesamtbreite(D)	1046 / 1311 mm
Freie Durchgangsbreite (E)	650 / 915 mm
Kabinettbreite (F)	112 mm
Abstand zwischen den Flügeln	50 mm
Gewicht	130 kg
Gewicht Center	156 kg
Sensor	10

Die Personenschleuse sollte von geschultem und autorisiertem Personal installiert, regelmäßig kontrolliert, gepflegt und gewartet werden. Für einen ordnungsgemäßen und sicheren Betrieb werden Wartungspläne für die Durchführung vorbeugender Instandhaltungsarbeiten dringend empfohlen. Wenden Sie sich an Ihre ASSA ABLOY Entrance Systems-Vertretung, um mehr über unser Serviceangebot zu erfahren!

© ASSA ABLOY | SG400/ORG.de-AT-10/2605 Technical data subject to change without notice